Agrotrans spol. s r.o. Vítkovice v Krkonoších
Horní Sytová 64, 512 41 Víchová nad Jizerou
tel: 739660878, email: info@agrotrans.cz

Elektrický ohradník ECOSTOP 370

pro připojení k rozvodu elektrického proudu 230V nebo 12V baterii

Děkujeme Vám za nákup tohoto elektrického ohradníku.

A. ***Výrobce***: POMELAC Sp. z o.o.
Wyszkow
Polsko

B. Charakteristika zařízení

Elektrický ohradník je zařízení určené k ohrazení prostoru pro pastvu hospodářských zvířat či k technickému zabezpečení oplocení pro jiné druhy zvířat.
Principem funkce elektrického oplocení je vznik elektrického výboje s vysokým napětím na vodiči, který se dostane do kontaktu se zvířetem, které je naopak uzemněno tím, že stojí na zemi. Napětí výboje je obvykle na maximální úrovni 10 000 V s velmi krátkým impulsem, čímž je toto zařízení při běžném použití a správné instalaci bezpečné pro zvířata i obsluhu.

1. kryt zdroje
2. podstavec pod zdrojem
3. akumulátor 12 V
4. propojovací kabely akumulátoru 12 V
6. napájecí kabel síťového adaptéru
9. elektrická zásuvka ~230 V 50 Hz
10. síťový adaptér AC 12V/150mA

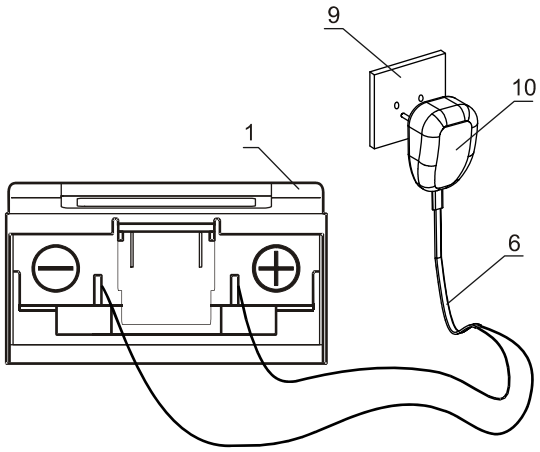

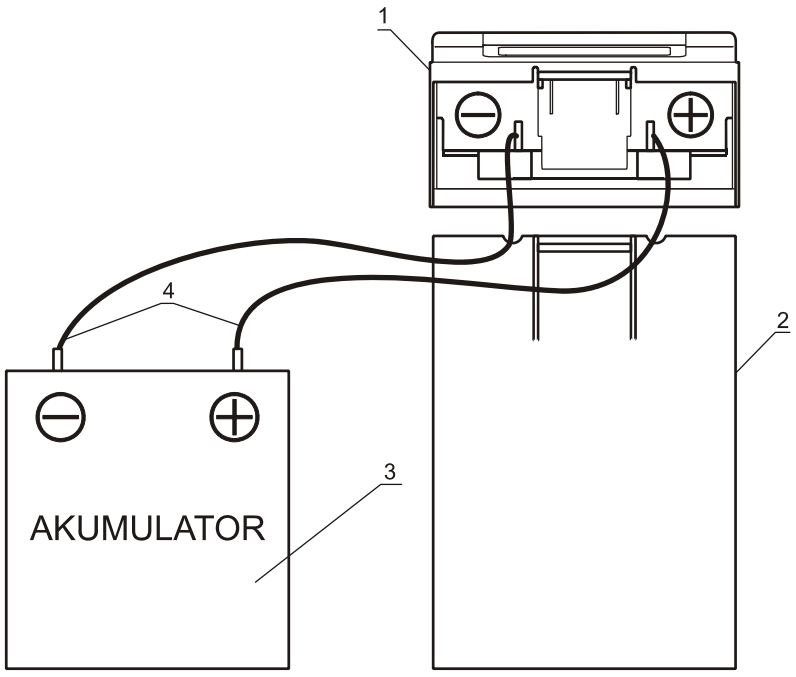

Technické parametry:

zdroj napájení síťovým adaptérem	AC 12 V/150mA 230V, 50Hz
zdroj napájení akumulátor	12 V
max. energie impulsu	0,37 J
max. výstupní napětí	10000 V
příkon	5 VA
četnost impulsů	60 impulsů za minutu - 20%
interval mezi pulsy	1,0 - 1,5 s
hmotnost	1,25 kg

1. kryt zdroje
2. terminál pro výstupní kabel
3. terminál zemnění
4. kontrolka provozu
5. vypínač
7. propojovací kabel k oplocení
8. propojovací kabel zemnění

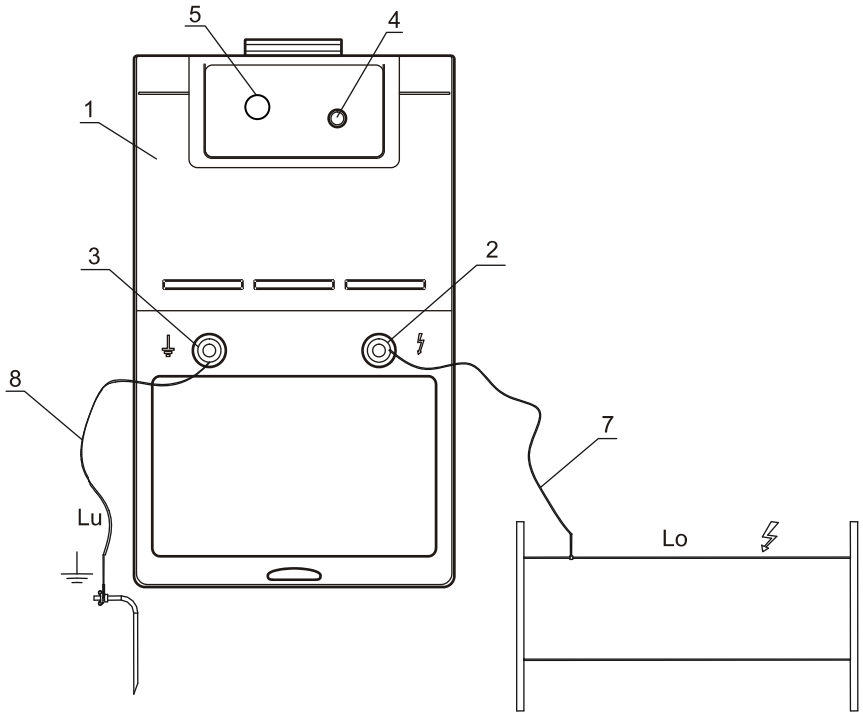

C. Instalace zdroje impulsů

Upevněte zdroj na stěnu nejlépe uvnitř objektu v blízkosti zásuvky 230V mimo dosah dětí. Místo volte tam, kde je minimální možnost mechanického poškození či vzniku požáru. Pokud je zdroj umístěn mimo objekt, je nezbytné ho chránit před deštěm vhodnou schránkou nebo stříškou.

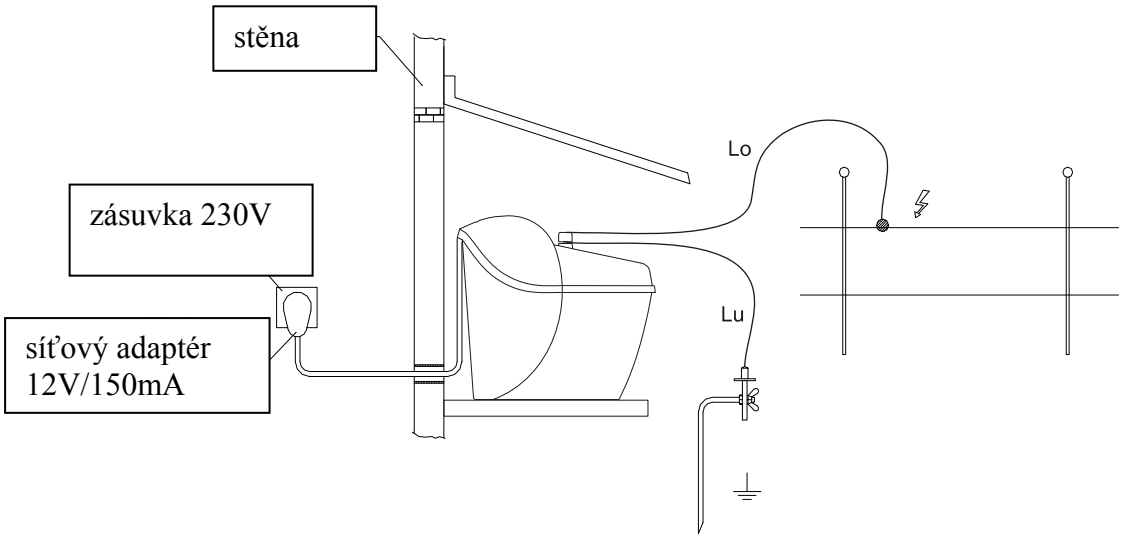

D. Instalace zemnění

Mimo objekt, nejméně 10 m od domovního zemnění či bleskosvodu, zatlučte do země zemnící tyč. Od svorky zemnící tyče veďte kabel, který na konci cca 10 mm zbavte izolace. Tento konec zasuňte pod modrou matici na zdroji. Matici dobře utáhněte.

E. Připojení oplocení

Vlastní vodič na oplocení je nejvhodnější propojit se zdrojem impulsů pomocí vysokonapěťového kabelu s odolnou izolací. Očistěte cca 10 mm na konci a zasuňte pod červenou matici na zdroji. Matici dobře utáhněte.

F. Zapnutí zdroje

1. Přívodní šňůru zdroje zastrčte do zásuvky 230 V. Zapněte vypínač a zkontrolujte, zda na spodní straně zdroje bliká kontrolka.
2. Připojte 12 V akumulátor pomocí přívodních kabelů. Pozor na správnou polaritu připojení. Zapněte vypínač a zkontrolujte, zda na spodní straně zdroje bliká kontrolka.

G. Ochrana zdroje před poškozením přepětím bleskem

Obrovské přepětí, které vznikne na vodiči oplocení při zásahu bleskem, může poškodit zdroj impulsů. 100 % ochranu poskytuje odpojení zdroje od oplocení i elektrické sítě 220 V před začátkem bouřky. Instalací bleskojistky můžete nebezpečí poškození výrazně snížit, nikoliv však zcela zabránit.

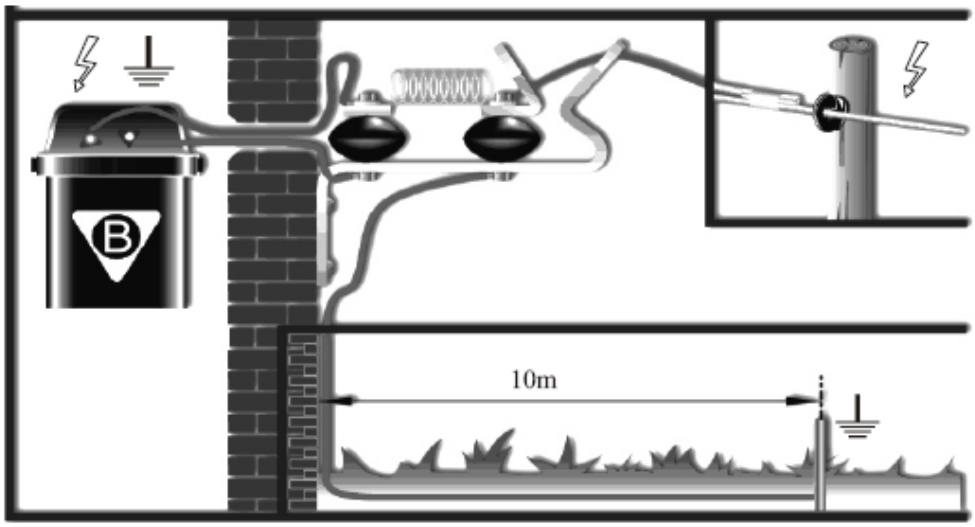

H. Bezpečnostní pokyny

⚠ Upozornění: Přečtěte si celý návod

- Nedotýkejte se elektrického oplocení hlavou, ústy, krkem nebo tělem. Nelezte přes, skrz nebo pod víceřadým elektrickým oplocením. Používejte brány nebo speciálně upravené přechody a průchody.
- Nenechte se zachytit v oplocení. Konstrukce elektrického oplocení nesmí způsobit zachycení zvířat nebo lidí.
- Zdroj impulsů musí být umístěný na krytém místě a s přívodní šňůrou nemanipulujte, když je okolní teplota nižší než +5 ° C.
- Elektrické oplocení by mělo být instalováno a provozováno tak, aby nemohlo ohrozit elektrickým proudem osoby, zvířata nebo jejich okolí.
- V oblastech, kde lze očekávat přítomnost dětí bez dozoru, které si nejsou vědomy nebezpečí elektrického oplocení, je doporučena instalace vhodného zařízení s odporem ne menším než 500 Ω, které omezuje napětí mezi zdrojem impulsů a tímto úsek oplocení.
- Zařízení není určeno k obsluze malými dětmi a nesvéprávným osobami bez dozoru.
- Je třeba dohlédnout na malé děti, aby si se zařízením nehrály.
- Neukládejte hořlavý materiál v blízkosti elektrického oplocení nebo zdroje impulsů. V případě extrémního nebezpečí požáru odpojte zdroj impulsů od elektrické sítě.
- Pravidelně kontrolujte přívodní šňůru a zdroj impulsů zda nejsou poškozeny. Pokud jakoukoliv závadu naleznete, zdroj dále nepoužívejte a předejte jej k opravě do autorizovaného servisního střediska jako prevenci případného nebezpečí.
- K opravě využívejte autorizovaná servisní střediska.
- Prověřte platné místní předpisy týkající se instalace elektrického oplocení.
- Zdroje impulsů fungující s pohotovostním režimem se mohou zapnout nebo vypnout bez předchozího upozornění. Plně nefunkční je zdroj až po jeho odpojení od elektrické sítě.
- Na elektrickém oplocení pro zvířata nelze instalovat dva samostatné zdroje impulsů nebo propojit dva samostatné okruhy stejného zdroje.
- Dvě libovolná elektrická oplocení pro zvířata, každé napájené ze samostatného zdroje impulsů, by měla být konstruována tak, aby vzdálenost mezi vodiči obou oplocení byla minimálně 2,5m. Pokud je třena tuto mezeru uzavřít, měl by být použit nevodivý materiál nebo odizolovaná kovová zábrana.
- Ostnatý nebo žiletkový drát se nesmí připojovat k elektrickému oplocení.
- Ne-elektrické oplocení konstruované s použitím ostnatého nebo žiletkového drátu lze použít jako oporu pro jedno nebo víceřadé předsazené elektrické oplocení. Nosné prvky elektrických vodičů musí být konstruovány tak, aby vodiče byly umístěny minimálně 150 mm před svislou plochou ne-elektrických drátů. Ostnatý nebo žiletkový nevodivý drát musí být v pravidelných intervalech uzemněn.
- Při zemnění prvků elektrického oplocení postupujte podle doporučení výrobce.
- Zemnící tyče by měly proniknout zemí do hloubky nejméně 1 m ve vzdálenosti minimálně 10m od rozvodů elektrického proudu nebo telekomunikací.
- V budovách používejte vysokonapěťový propojovací kabel, který účinně izoluje přívod od uzemněných částí budovy. Použijte ho rovněž v půdě, která způsobuje korozi pozinkovaných drátů. Nepoužívejte běžné elektrické kabely.
- Pro připojení zdroje impulsů k oplocení, které je uloženo v zemi, je třeba použít vodič uložený v chráničce z dobře izolujícího materiálu nebo použít vysokonapěťový propojovací kabel. Věnujte pozornost tomu, aby propojovací kabely nebyly poškozeny působením končetin zvířat nebo provozem traktorů.
- Připojovací kabely nevkládejte do stejné chráničky spolu s elektrickým, komunikačními nebo datovými kabely.
- Připojovací vodiče a elektrický ohradník nesmí křižovat nadzemní elektrické nebo

komunikační vedení nad tímto rozvodem.

- Když je to možné, vyhněte se křížení s nadzemním elektrickým vedením. Pokud se tomu nelze vyhnout, elektrické oplocení je třeba vést pod tímto vedením v co nejkratším úseku a křížit ho v pravém úhlu.
- Jestliže jsou připojovací vodiče a elektrické oplocení instalovány v blízkosti nadzemního elektrického vedení, jejich vzájemná vzdálenost by neměla být menší, než je uvedeno v tabulce.

Minimální vzdálenost mezi vodiči nadzemního elektrického vedení a elektrickým oplocením

Méně nebo rovno 1 000	3
Více než 1 000 a méně nebo rovno 33 000	4
Více než 33 000	8

- Jestliže jsou připojovací vodiče a elektrické oplocení instalovány v blízkosti nadzemního elektrického vedení, jejich výška nad zemí by neměla přesáhnout 3m.
- Tato výška se vztahuje na obě strany pravoúhlé projekce vnějších vodičů elektrického vedení na povrch země pro vzdálenost:
  - 2 m u elektrického vedení pracujícím s napětím nepřevyšujícím 1 000 V
  - 15 m u elektrického vedení pracujícím s napětím převyšujícím 1 000 V
- Pro elektrický ohradník určený pro odhánění ptáků, oplocení výběhů domácích zvířat nebo pro výuku zvířat, např. krav, stačí zdroj impulsů s nízkým výkonem, který přesto zajistí spokojivý a bezpečný účinek.
- Při instalaci elektrického ohradníku pro plašení ptáků na střeše musí být nevodivý drát připojen k zemnění. Varovnou tabulku je třeba umístit na všechna místa, kde by se člověk mohl dostat do kontaktu s vodičem.
- Vodiče oplocení je nutné instalovat v dostatečné vzdálenosti od telefonních a telegrafních linek stejně jako rádiových antén.
- V místech, kde elektrický ohradník křižuje veřejné cesty, je třeba v elektrickém oplocení zřídit ne-elektrické brány nebo přechody se schůdky. U každého takového průchodu musí být vodiče označeny varovnými tabulkami.
- Všechny úseky elektrické oplocení, které vedou podél veřejných cest nebo stezek musí být označeny varovnou tabulkou POZOR ELEKTRICKÉ OPLOCENÍ v pravidelných intervalech a pevně upevněny na sloupky oplocení nebo k vodiči oplocení.
- Rozměr varovné tabulky musí být alespoň 100 mm x 200 mm.
- Základní barva varovné tabulky musí být na obou stranách žlutá. Popis na tabulce musí být černý a musí obsahovat buď:
  - text POZOR: ELEKTRICKÝ OHRADNÍK nebo,
  - uvedený symbol:

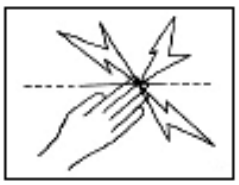

- Popis tabulky musí být nesmytelný na jejích obou stranách o výšce minimálně 25 mm
- Zajistěte, aby všechna doplňková zařízení napájená 230 V, připojená k okruhu elektrického oplocení, měla stejný stupeň izolace jako vlastní zdroj impulsů.
- Doplňková zařízení by měla být kryta před povětrnostními vlivy, pokud zařízení není výrobcem certifikováno jako výrobek určený pro venkovní použití s minimálním ochranným krytím na úrovni IPX4.

I. Záruční podmínky

Na výrobek je poskytována záruka 2 roky od data nákupu za podmínky běžného užívání.
Záruka se nevztahuje na poškození způsobené nesprávným používáním, neodborným zásahem a na poškození způsobená přepětím (např. úder blesku).
Záruční a pozáruční servis je zajišťován prostřednictvím dodavatele.

Výrobní číslo…….. Razítko a podpis prodejce

Datum prodeje……